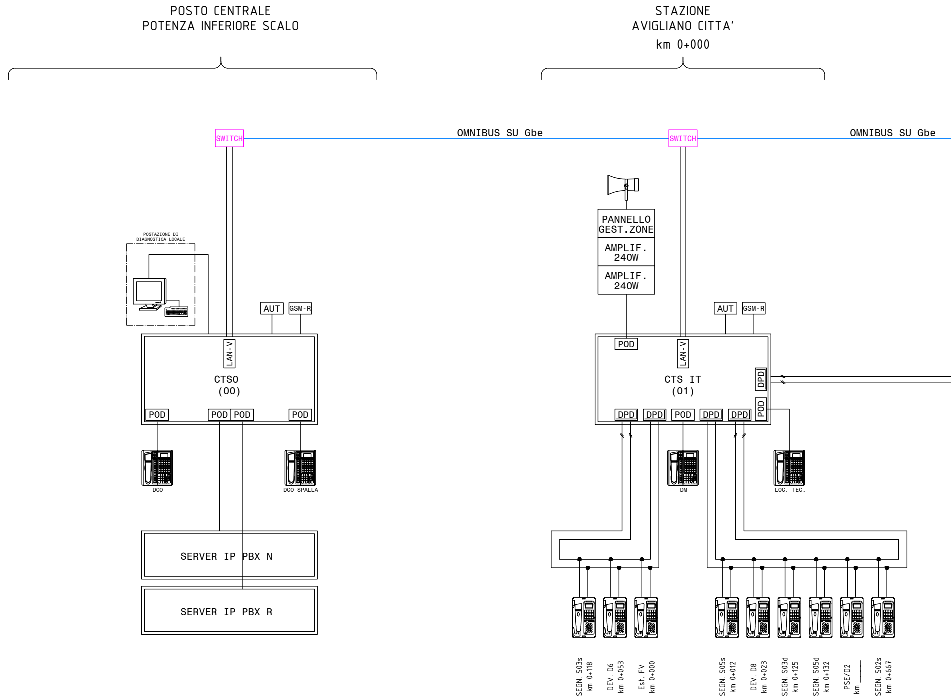
POSTO CENTRALE
POTENZA INFERIORE SCALO
STAZIONE
AVIGLIANO CITTA'
km 0+000
SWITCH
OMNIBUS SU Gbe
SWITCH
OMNIBUS SU Gbe
POSTAZIONE DI
DIAGNOSTICA LOCALE
AUT
GSM-R
LAN-V
CTSO
(00)
POD
POD
POD
POD
DCO
DCO SPALLA
SERVER IP PBX N
SERVER IP PBX R
PANNELLO
GEST.ZONE
AMPLIF.
240W
AMPLIF.
240W
AUT
GSM-R
POD
LAN-V
CTS IT
(01)
DPD
POD
DPD
DPD
POD
DPD
DPD
DM
LOC. TEC.
SEGN. S03s
km 0+118
DEV. D6
km 0+053
Est. FV
km 0+000
SEGN. S05s
km 0+012
DEV. D8
km 0+023
SEGN. S03d
km 0+125
SEGN. S05d
km 0+132
PSE/D2
km ___
SEGN. S02s
km 0+667

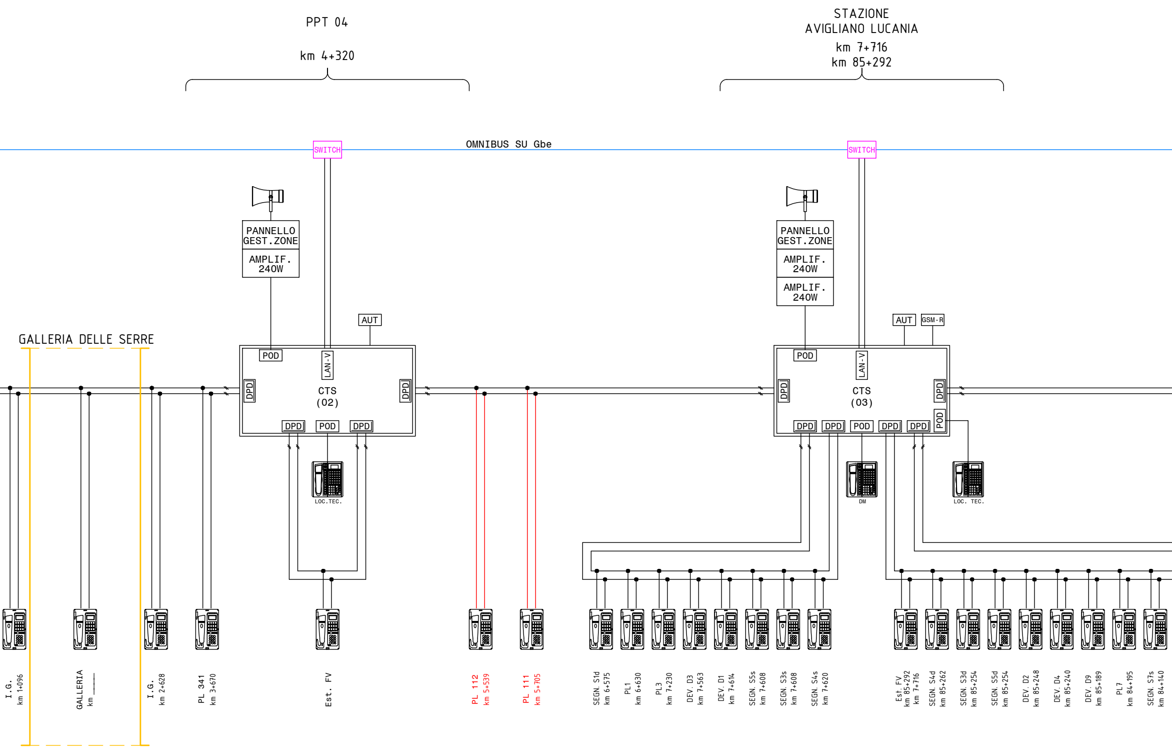
PPT 04
km 4+320
STAZIONE
AVIGLIANO LUCANIA
km 7+716
km 85+292
OMNIBUS SU Gbe
SWITCH
SWITCH
PANNELLO GEST.ZONE
AMPLIF. 240W
PANNELLO GEST.ZONE
AMPLIF. 240W
AMPLIF. 240W
AUT
AUT
GSM-R
GALLERIA DELLE SERRE
POD
LAN-V
DPD
CTS (02)
DPD
DPD
POD
DPD
LOC.TEC.
POD
LAN-V
DPD
CTS (03)
DPD
POD
DPD
DPD
POD
DPD
DPD
DM
LOC. TEC.
I.G. km 1+096
GALLERIA km ____
I.G. km 2+628
PL 341 km 3+670
Est. FV
PL 112 km 5+539
PL 111 km 5+705
SEGN. S1d km 6+575
PL1 km 6+630
PL3 km 7+230
DEV. D3 km 7+563
DEV. D1 km 7+614
SEGN. S5s km 7+608
SEGN. S3s km 7+608
SEGN. S4s km 7+620
Est. FV km 85+292 km 7+716
SEGN. S4d km 85+262
SEGN. S3d km 85+254
SEGN. S5d km 85+254
DEV. D2 km 85+248
DEV. D4 km 85+240
DEV. D9 km 85+189
PL7 km 84+195
SEGN. S7s km 84+140

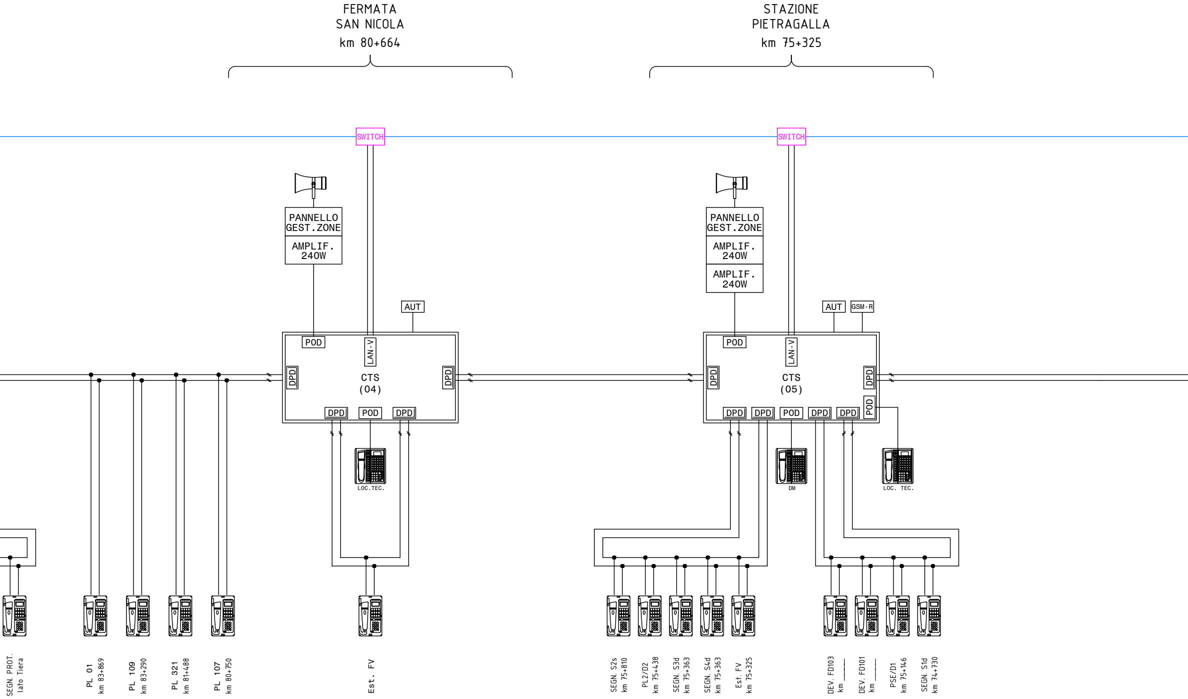
FERMATA
SAN NICOLA
km 80+664
STAZIONE
PIETRAGALLA
km 75+325
SWITCH
SWITCH
PANNELLO GEST.ZONE
AMPLIF. 240W
PANNELLO GEST.ZONE
AMPLIF. 240W
AMPLIF. 240W
AUT
AUT
GSM-R
POD
LAN-V
DPD
CTS (04)
DPD
DPD
POD
DPD
LOC.TEC.
POD
LAN-V
DPD
CTS (05)
DPD
POD
DPD
DPD
POD
DPD
DPD
DM
LOC. TEC.
SEGN. PROT. lato Tiera
PL 01 km 83+869
PL 109 km 83+290
PL 321 km 81+488
PL 107 km 80+750
Est. FV
SEGN. S2s km 75+810
PL2/D2 km 75+438
SEGN. S3d km 75+363
SEGN. S4d km 75+363
Est. FV km 75+325
DEV. FD103 km____
DEV. FD101 km____
PSE/D1 km 75+146
SEGN. S1d km 74+730

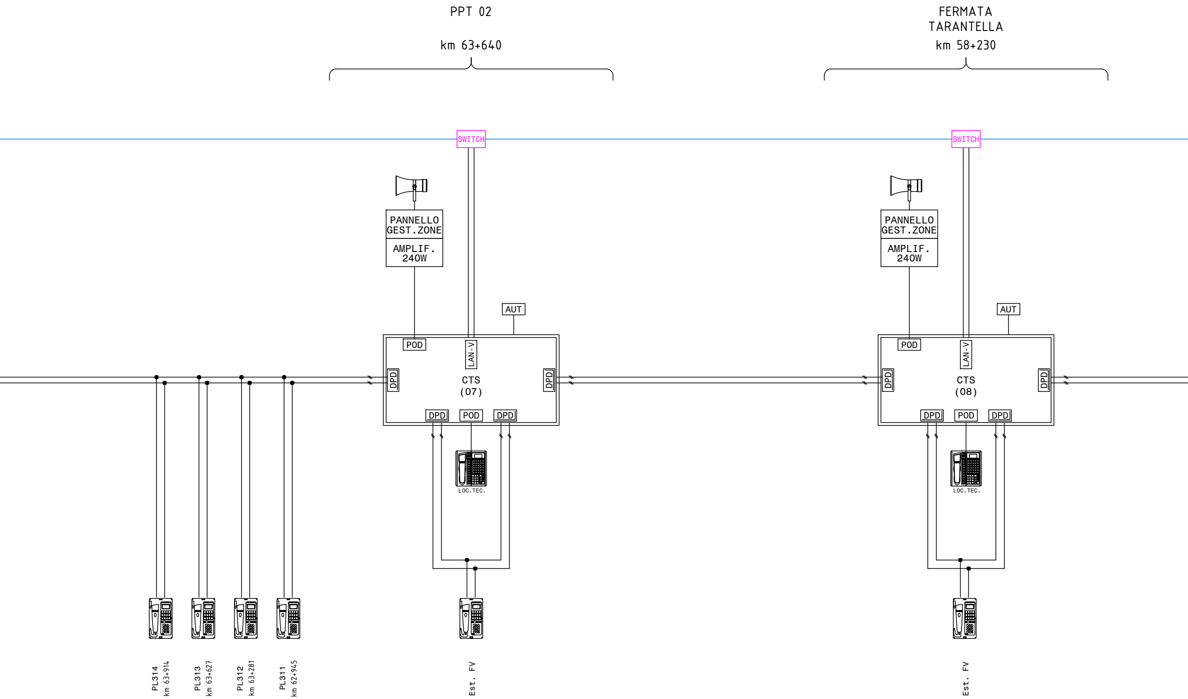
PPT 02
km 63+640
FERMATA
TARANTELLA
km 58+230
SWITCH
SWITCH
PANNELLO
GEST.ZONE
AMPLIF.
240W
PANNELLO
GEST.ZONE
AMPLIF.
240W
AUT
AUT
POD
LAN-V
DPD
DPD
CTS
(07)
DPD
POD
DPD
POD
LAN-V
DPD
DPD
CTS
(08)
DPD
POD
DPD
LOC.TEC.
LOC.TEC.
PL314
km 63+914
PL313
km 63+627
PL312
km 63+281
PL311
km 62+945
Est. FV
Est. FV

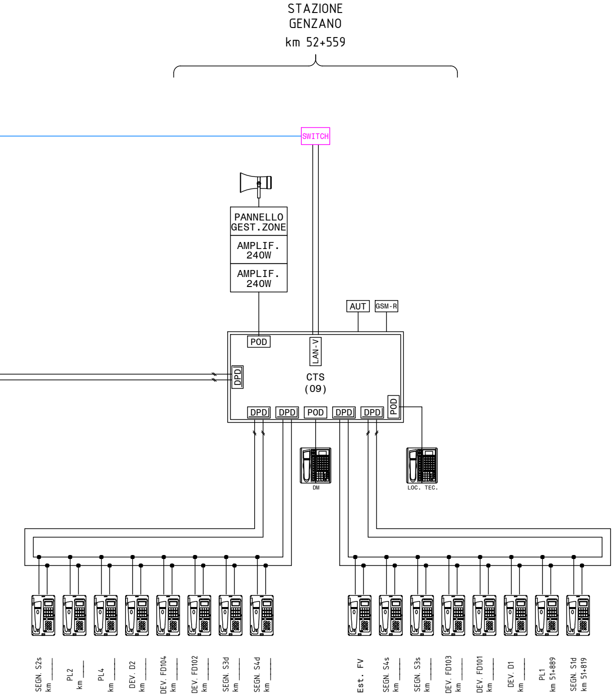
STAZIONE
GENZANO
km 52+559
SWITCH
PANNELLO GEST.ZONE
AMPLIF. 240W
AMPLIF. 240W
AUT
GSM-R
POD
LAN-V
DPD
CTS
(09)
DPD
DPD
POD
DPD
DPD
POD
DM
LOC. TEC.
SEGN. S2s km ___
PL2 km ___
PL4 km ___
DEV. D2 km ___
DEV. FD104 km ___
DEV. FD102 km ___
SEGN. S3d km ___
SEGN. S4d km ___
Est. FV
SEGN. S4s km ___
SEGN. S3s km ___
DEV. FD103 km ___
DEV. FD101 km ___
DEV. D1 km ___
PL1 km 51+889
SEGN. S1d km 51+819

LEGENDA

AUT	LINEA TELEFONICA AUTOMATICA
GSM-R	APPARATO RADIO GSM-R
DPD	DISPOSITIVO PROTEZIONE DIFFERENZIALE
D/I	DROP/INSERT G703
	TELEFONO TONITEL CASSA STAGNA
	CONSOLLE DIGITEL
⬛	APPARECCHIATURA NUOVA
🟩	APPARECCHIATURA ESISTENTE
🟪	APPARECCHIATURA NUOVA NON DI FORNITURA TELEFIN

Ferrovie Appulo Lucane

PROGETTAZIONE DEFINITIVA PER POTENZIAMENTO TECNOLOGICO IN CTC DELLE LINEE AVIGLIANO C. - POTENZA INF. SCALO AVIGLIANO L. - GRAVINA

PROGETTO DEFINITIVO

COMMITTENTE:

FERROVIE APPULO LUCANE

PROGETTISTA:

MBPROGETTI
INGEGNERIA E SERVIZI PER SISTEMI FERROVIARI

Il Direttore Tecnico
Ing. Domenico Valente

Dott. Ing. Domenico VALENTE
N° 6274

Titolo Elaborato:

TELECOMUNICAZIONI
ARCHITETTURA NSTSI AVIGLIANO-GENZANO
TRATTA AVIGLIANO CITTA' - GENZANO

Tavola:	Codice	Data:	Scala:
1/1	BAS-TLC-02-A-0	Giugno 2022	N.A.

REV.	DATA	DESCRIZIONE	REDATTO	VERIFICATO	APPROVATO
A	Giugno 2022	Prima Emissione	F.Tariciotti	F.Rau	D. Valente

Firmato digitalmente da:
Valente Domenico
Firmato il 27/10/2022 19:26
Seriale Certificato: 1670508
Valido dal 03/08/2022 al 03/08/2025
InfoCamere Qualified Electronic Signature CA